Borne d'interface série RS 485

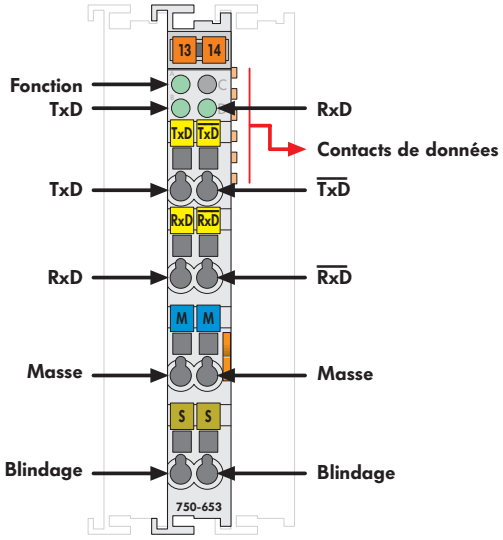

Livraison sans WSB miniature

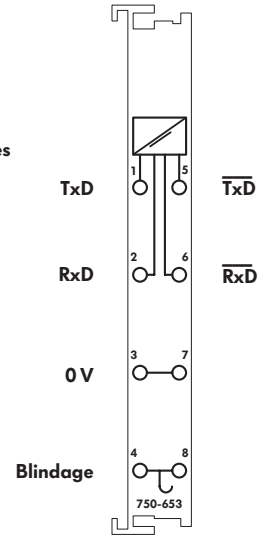

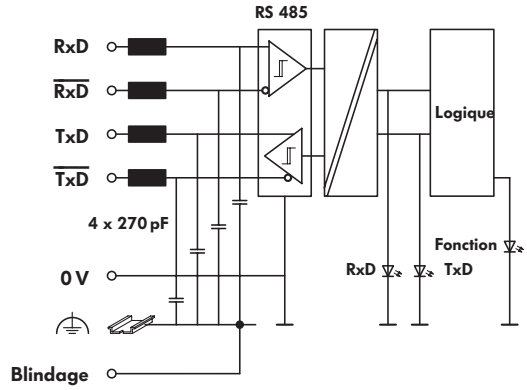

Cette borne d'interface offre la possibilité de connecter des appareils avec une interface RS 485.

Elle travaille selon la normme standard DIN 66259.

Ainsi, le coupleur met les données à la disposition du bus. Le système de communication module-coupleur est indépendant du bus et travaille en full duplex à une vitesse de 19200 bauds.

Cette borne est d'une très grande rapidité, elle offre une séparation galvanique parfaite et une très grande protection contre les perturbations.

Le blindage est directement connecté au rail.

Description	N° de produit	Unité d'emb. pièces
RS 485/ 9600/ N/ 8/ 1	**750-653**	1
RS 485/ 9600/ E/ 7/ 2	**750-653/000-001**	1
RS 485/ 9600/ E/ 8/ 1	**750-653/000-002**	1
RS 485/ 19200/ N/ 8/ 1/ 5 bytes	**750-653/000-006**	1
RS 485/ 2400/ N/ 8/ 1	**750-653/000-007**	1
RS 485/ à configuration libre	**750-653/003-000**	1

RS 485/ 19200/ N/ 8/ 1/ 5 Byte

- Données de l'utilisateur
- Nombre de bits d'arrêt
- Nombre de bits de données
- Parité (None, Even, Odd)
- Vitesse de transmission [baud]

Approbations

cULus et applications MArine	pages 1.10 ... 1.13
Ex	II 3 G EEx nA II T4, Class I Div2 ABCD T4A
Marquage de conformité	CE

Accessoires

	N° de produit	Unité d'emb. pièces
Système de repérage rapide miniature WAGO (WSB),		
vierge	**248-501**	5
avec impression	pages 1.174 ... 1.175	

Données techniques

Canaux de transmission	1 TxD / 1 RxD, full duplex
Vitesse de transmission	9600 bauds (préréglage)
	1200 ... 19200 bauds
Norme de transmission du signal	ISO 8482 / DIN 66259-4
Longueur de la ligne	environ 1000 m par une paire de conducteurs
	torsadés
Mémoire tampon	128 octets E / 16 octets S
Consommation de courant (interne)	65 mA
Alimentation	par système interne (DC / DC)
Séparation galvanique	500 V (système / alimentation)
Unité d'adressage	1 x 24 bits entrées / sorties (3 octets de données)
	1 x 8 bits (contrôle / état)

Données techniques générales

Température de fonctionnement	0 °C ... +55 °C
Type de connexion CAGE CLAMP®	0,08 mm² ... 2,5 mm²; AWG 28 ... 14
	Longueur de dénudage 8 ... 9 mm
Dimensions (mm) La x H x Prof.	12 x 64* x 100
	* à partir du niveau supérieur du rail
Poids	environ 55 g
Température de stockage	-25 °C ... +85 °C
Humidité relative	95 % sans formation de condensation
Résistance aux vibrations	selon CEI 60068-2-6
et chocs	selon CEI 60068-2-27
Degré de protection	IP 20
CEM CE -susceptibilité en réception	selon EN 50082-2 (1996)
CEM CE -en émission	selon EN 50081-1 (1993)
CEM Marine	
-susceptibilité en réception	selon Germanischer Lloyd (1997)
-en émission	selon Germanischer Lloyd (1997)

WAGO Kontakttechnik GmbH
Postfach 2880 • D-32385 Minden
Hansastr. 27 • D-32423 Minden
Tel.: +49(0)571 / 887-0
Fax.: +49(0)571 / 887-169
E-Mail: info@wago.com
www.wago.com